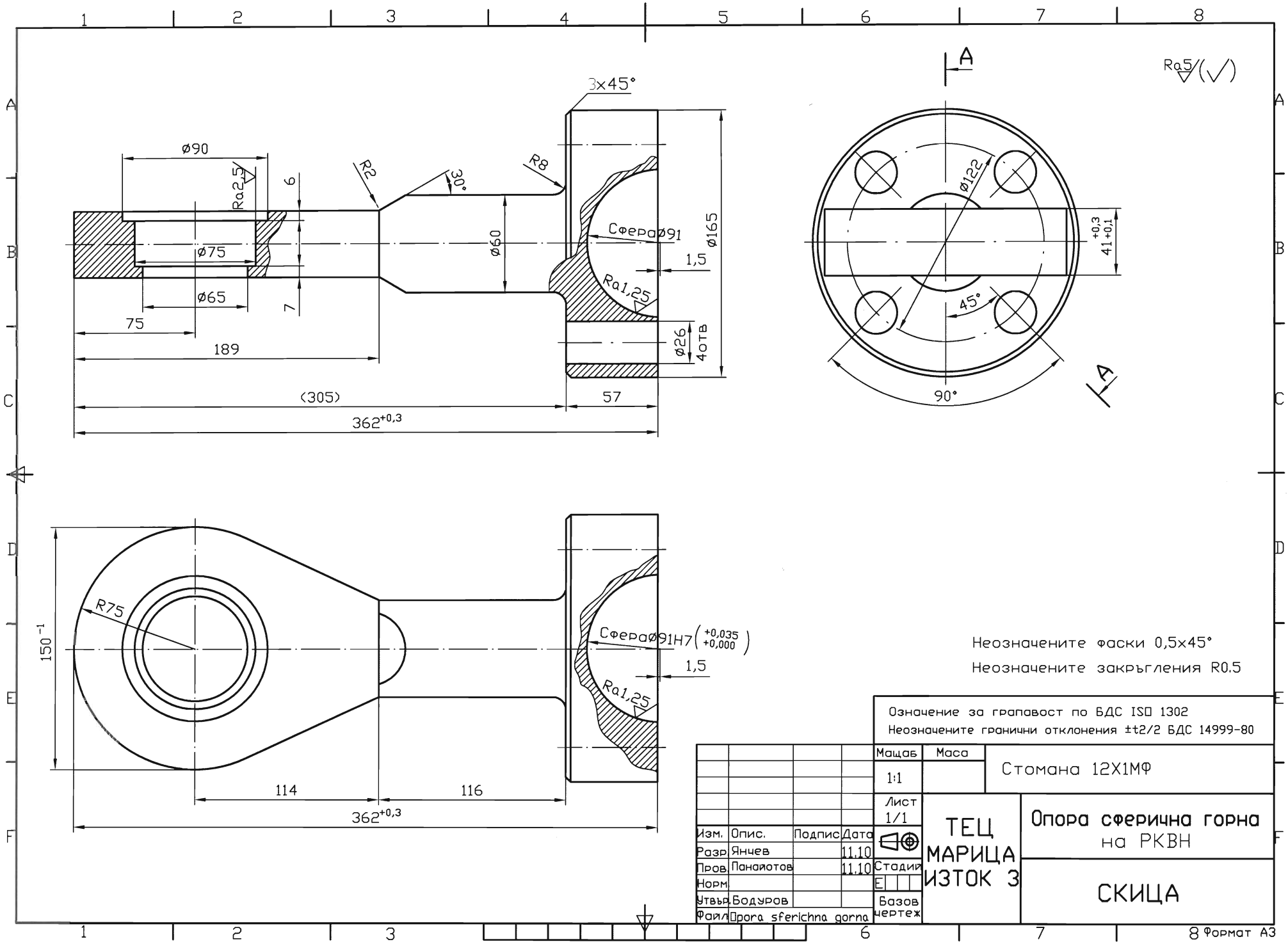
3x45°
ø90
Ra2,5
6
R2
30°
R8
ø60
Сфера ø91
ø165
1,5
Ra1,25
ø75
ø65
7
75
189
ø26
4отв
(305)
57
362+0,3
A
ø122
+0,3
41+0,1
45°
90°
Ra5
R75
150-1
Сфера ø91H7 (+0,035 +0,000)
114
116
Неозначените фаски 0,5x45°
Неозначените закръгления R0.5
Означение за грапавост по БДС ISO 1302
Неозначените гранични отклонения ±t2/2 БДС 14999-80
Изм. Опис. Подпис Дата
Разр. Янчев 11.10
Пров. Панайотов 11.10
Норм.
Утвърд. Бодуров
Файл Opora sferichna gorna
Мащаб 1:1
Маса
Стомана 12Х1МФ
Лист 1/1
Стадий Е
Базов чертеж
ТЕЦ МАРИЦА ИЗТОК 3
Опора сферична горна на РКВН
СКИЦА
Формат А3