Перевыпущен за тем же номером с изменениями согласно приказу директора завода за № 330 от 5/VI-65г.

А-1152681

Чертеж исполнен на 23 листах. Лист 1-й

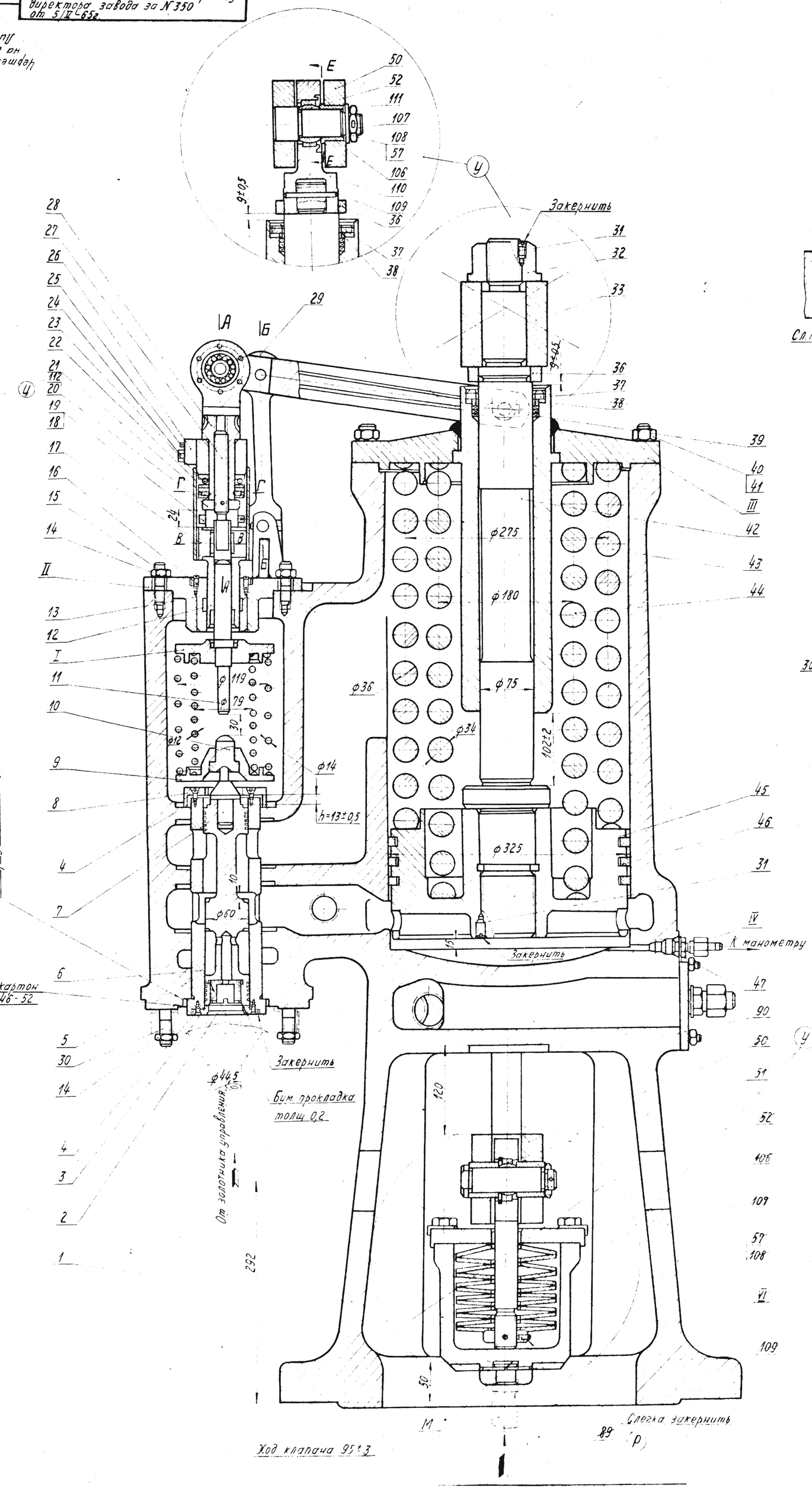

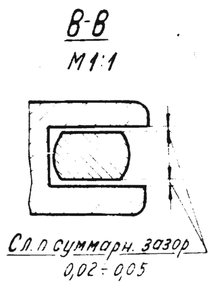

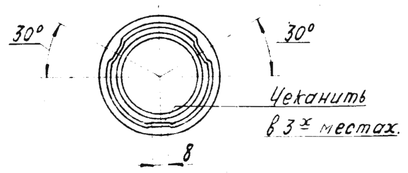

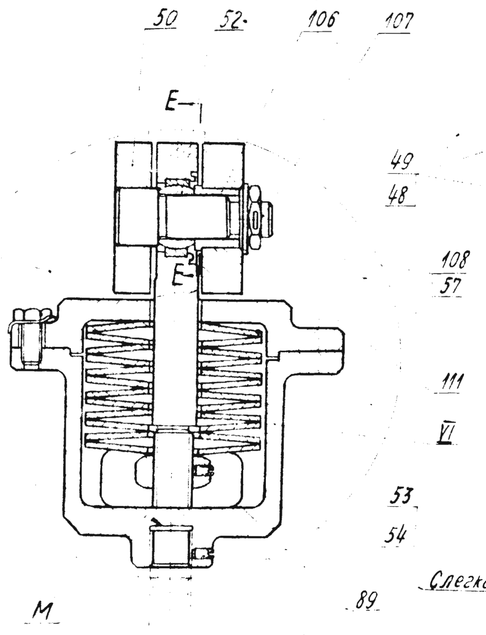

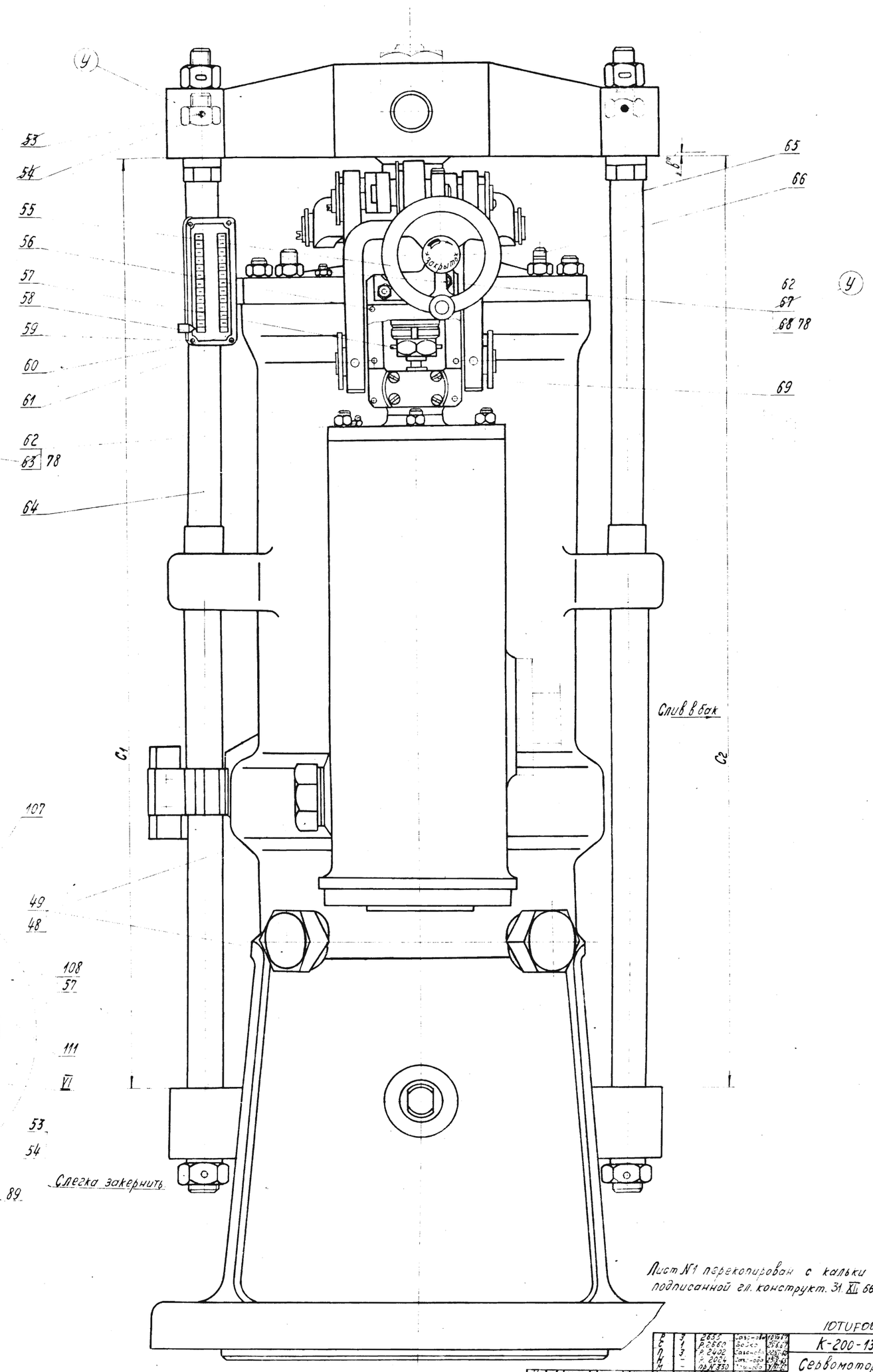

Лист №1 перекопирован с кальки пришедшей в негодность подписанной гл. конструкт. 31 XII 66г.

Сверила: 25/IX-73г.

10TUF00/012

7	1	Н 6087											
6	2	Р 3557											
5	1	Р 3558											
4	1	Р 3155											
3	21	Н 3010											
2	1	2745											
1		Набор											
Изм	Кол	Лист	Док.	Подп.	Дата	Разраб.	Черкашин	Пров.	Руководит.	Т.контр.	Нормоконтр.	Утв.	

К-200-130

Сервомотор автоматическ. затвора свежего пара.

118549-А

А-1152681

Литера	Вес	Масштаб
	117	1:25

Лист 1 Листов 2

ОПиГТ