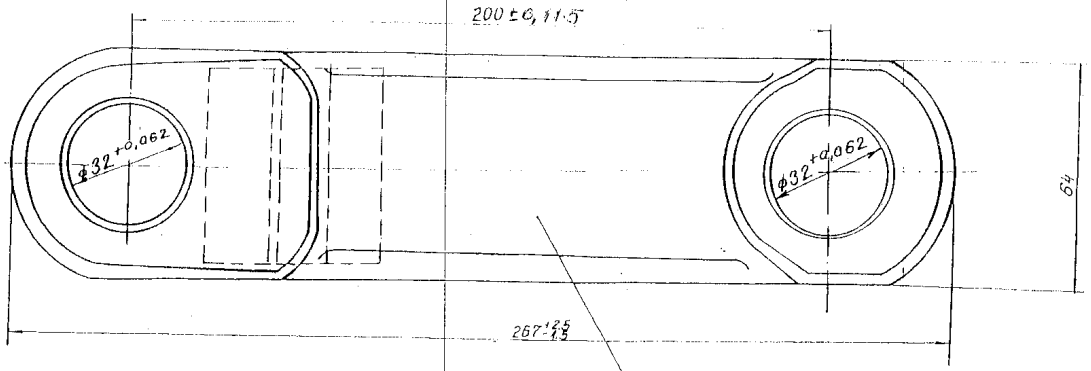

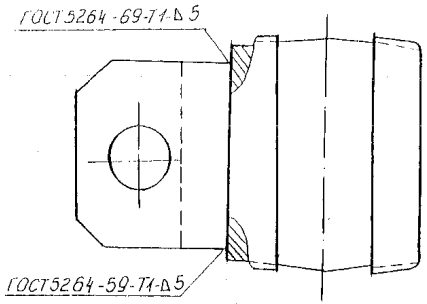

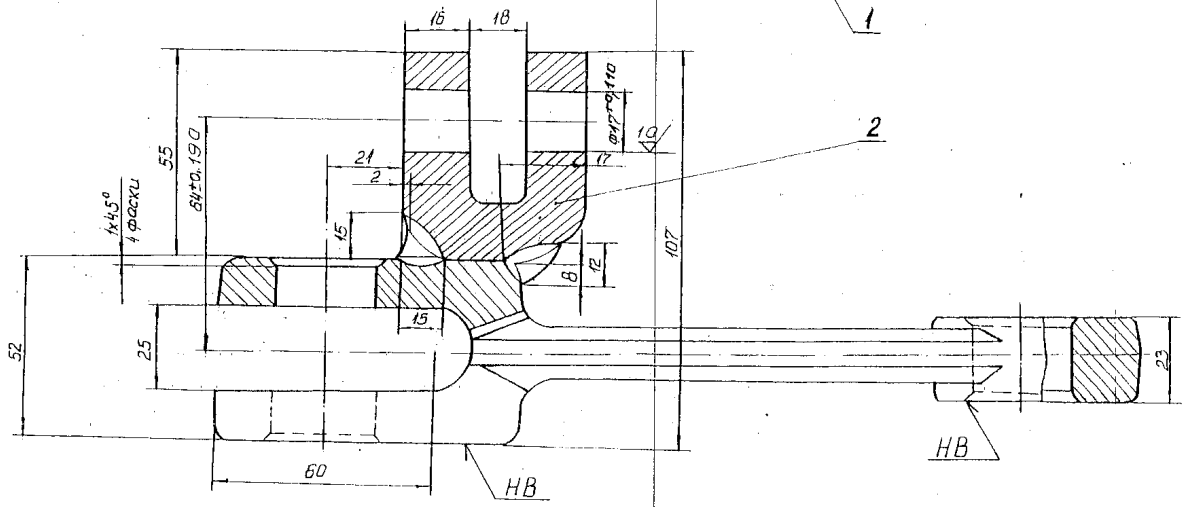

След заварка вилката със скоба да се подложи на отвръщане а'
Термообработка: „Подобрение", HB30=269÷321
Заваряването да се изпълни с електрод тип ЗА-3М6, ГОСТ
Тегло на наплавения метал 0,08кг.

Чертежът е разработен въз основа на черт. ЗГу 74.80.02И1-ОСБ

поз	Означение	Наименование	бр	Материал		ед. тегло	об. тегло	Забел.
2	11.02.02.02	Скоба	1	~~БДС 6334-74~~ ЗОХГСА		0,720	0,720	
1	11.02.02.01	Вилка	1	~~БДС 6334-74~~ ЗОХГСА		2,3	2,3	

Изм.	бр.	№ на док.	Подпис	Дата	цех Котелен Дозатор СВ	ДСВ 11.02.02.00
Разраб.		Йолдов	(П)	21.03	Вилка със скоба	Стадий / Маса 3,1 / Маш. 1:1
Провер.		Йолдов	(П)	03.24		Лист 1 / Вс. листа 1
Т.контр.						
Н.к.отд.		Тиверов	(П)		ЗОХГСА	ТЕЦ „М. Изток-3"
Чертал		Лаговска	(П)			
Утвърд.		Тиверов	(П)			

Копирал Гонивко