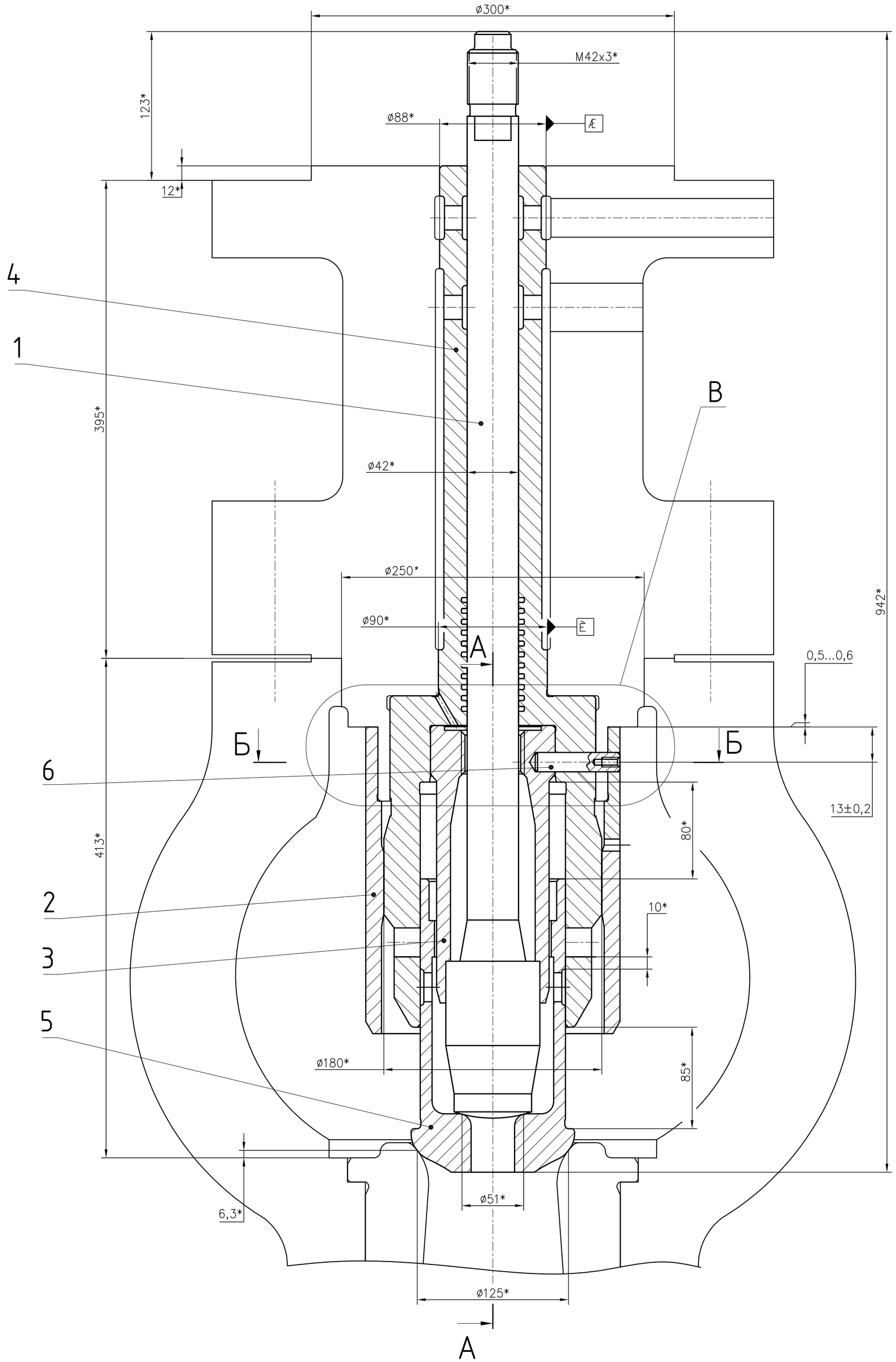

А–А

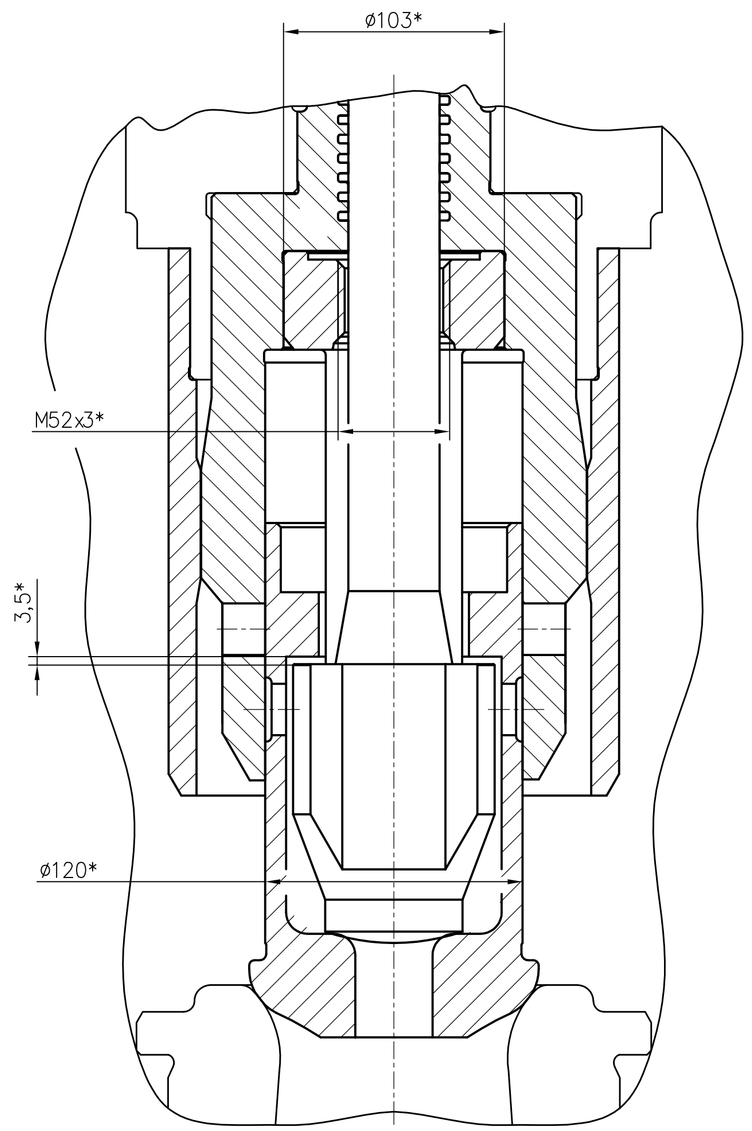

Б–Б

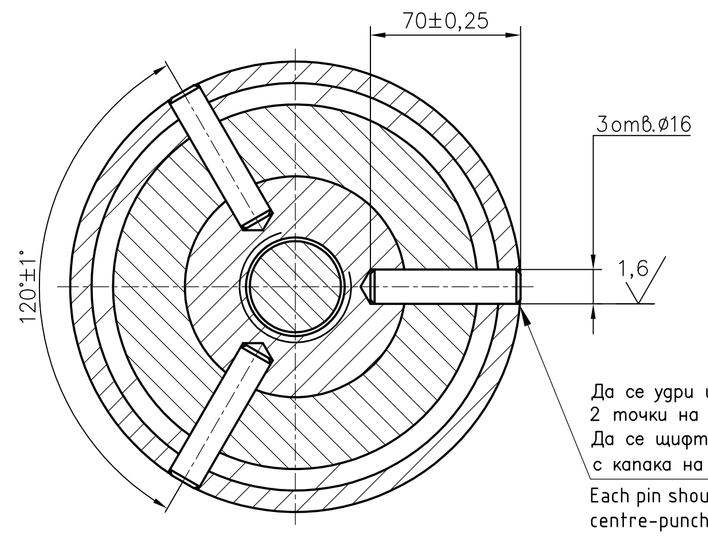

Да се удри център на
2 точки на всеки щифт.
Да се щифтова само заедно
с капака на парната кутия.

Each pin should be
centre-punched in two points
Fix with pins only together with
the cover of the steam box

1 * Справочни размери .
2 Преди да се инсталират буксата поз.4 и кожухът поз.2 капакът на парната кутия да се обработи механически, вж. вид В.
3 По време на монтаж и ремонт на клапана, да се ръководи с изискванията на картата за измервания 5869, вж. формуляр на турбината.
4 Изваждането на втулката поз.3 и на буксата поз.4 да се извърши с помощта на специален болт с винтов нарез (резба) M52x3–6g, който е направен на мястото на ремонта.

1. × Reference dimensions.
2. Before installation of the bushing 4 and jacket 2 perform additional machining of the steam box cover, see view B.
3. When mounting or repairing the valve, follow the requirements of the measuring data sheet 5869, see turbine register log-book.
4. Sleeve 3 is to be removed from bushing 4 with the help of special bolt M52x3-6g made at site.

AS BUILT
DATE : SIGNATURE :

В

Допълнително обработване на капака на парната кутия за инсталиране на буксата поз.4 и кожуха поз.2.

Additional machining of the steam box cover to install the bushing 4 and the jacket 2

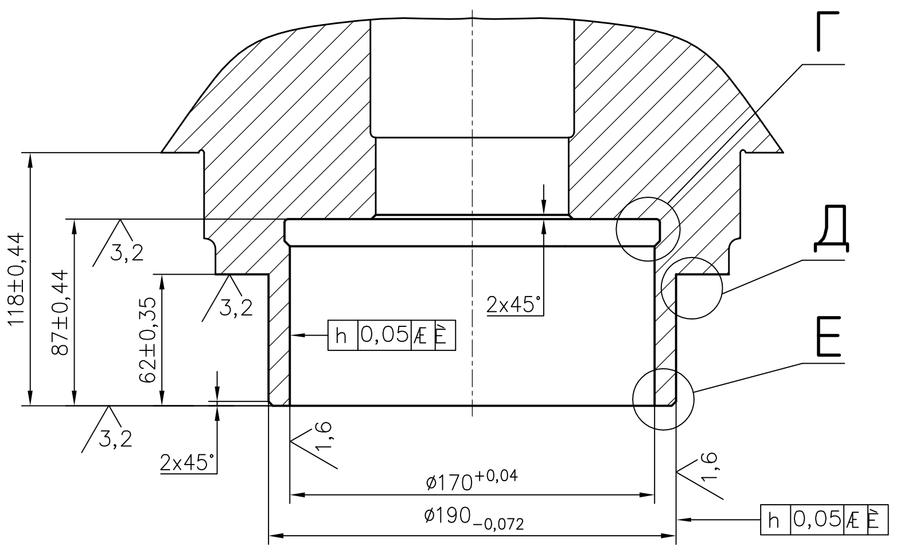

Г (1:1)

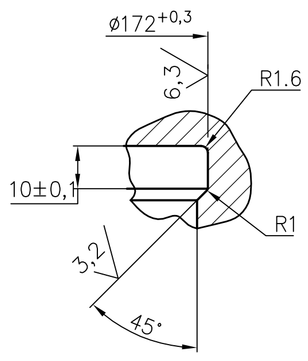

Д (1:1)

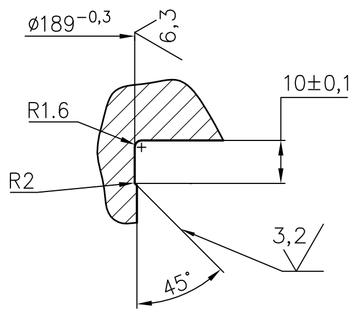

Е (1:1)

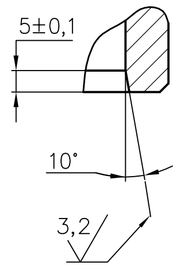

Ред. Rev.	Дата Date	Изчертал Drawn	Проверил Checked	Одобрил Released	Описание Details of Revision
A	04/2006	Volchegorsky	Ilke	Lisyanski	As built

THE OWNER /

MARITZA EAST III POWER COMPANY

THE ENGINEER /

PB Power

THE CONTRACTOR /

DSD CONSORTIUM RWE Solutions RWE Industrie-Lösungen GmbH

THE DESIGNER /

AMЗ

THE INDEPENDENT DESIGN & CONSTRUCTION SUPERVISOR /

Стройконтрол–КК
Оправомощен да упражнява независим строителен надзор със свидетелство СК–202/1999 г на МРРБ

Проверил. . . . . .
Дата. . . . . .
Подпис. . . . . .

Project No.: 2005/100159

The Improvement Works of Maritza East III

ПРОЕКТАНТ — ИМЕ — ДАТА — ПОДПИС

Регулиращ клапан ВД ø125

HP regulating valve dia 125

	ДАТА DATE	ИМЕ NAME
НАЧЕРТАЛ DRAWN	08/2003	Volchegorsky
ПРОВЕРИЛ CHECKED	08/2003	Ilke
УДОБРИЛ RELEASED	08/2003	Lisyanski

ALL RIGHTS RESERVED DIN 34

RWCT No.: SHEET No.: 1/1

File Name:

DRWG No.: SUPPLIER 1421652СБ

РЕВ. REV A

МАЩАБ SCALE 1:2

РАЗМЕР SIZE A1

DOC. No.: 20MAA90–MM006