Гърбица 2
Вариант -00

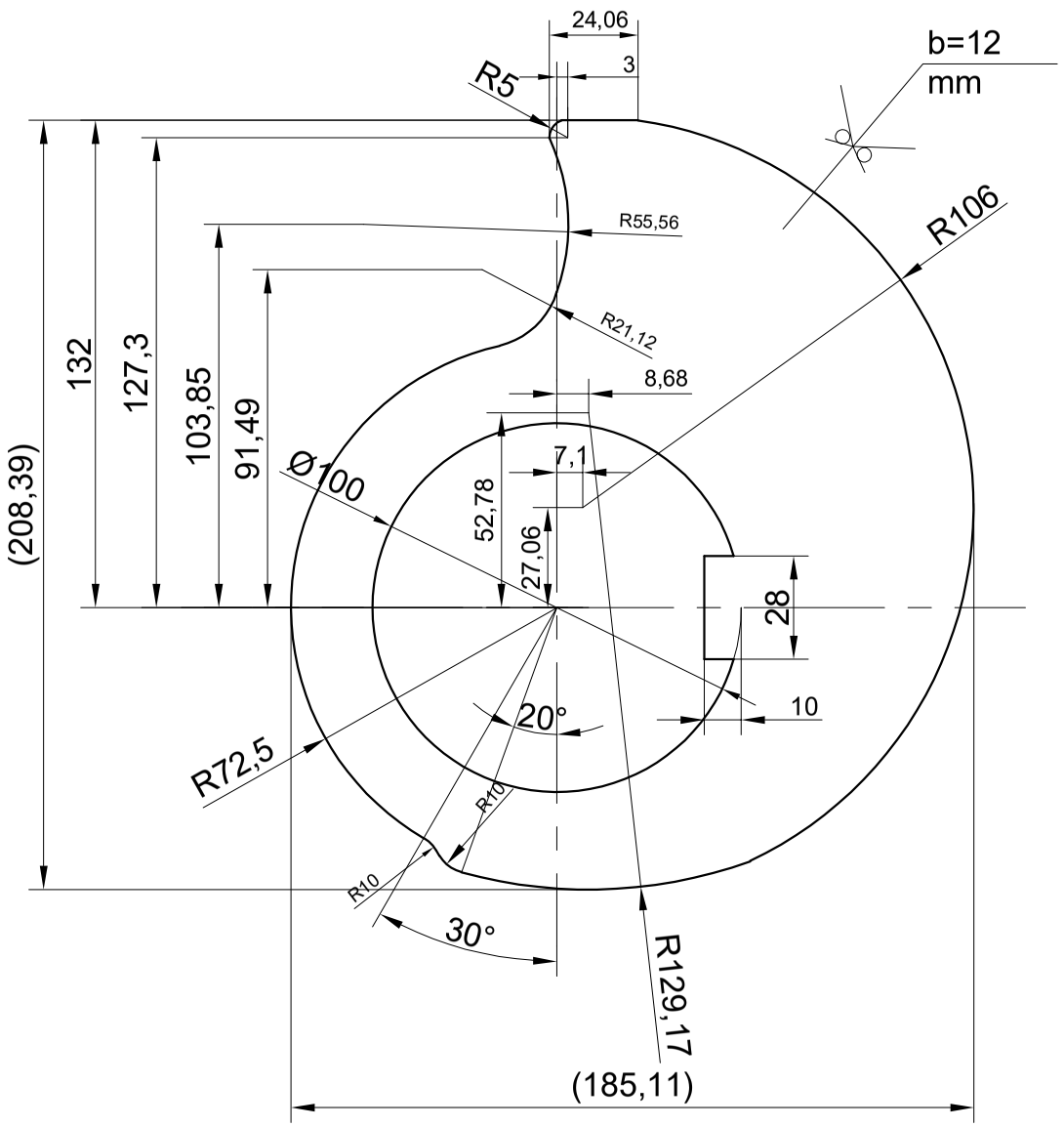

Гърбица 2
Вариант -01

Останалите размери виж Вариант 00

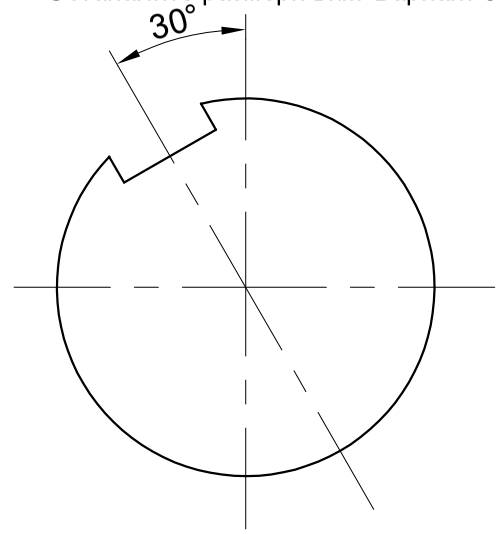

Гърбица 2
Вариант -02

Останалите размери виж Вариант 00

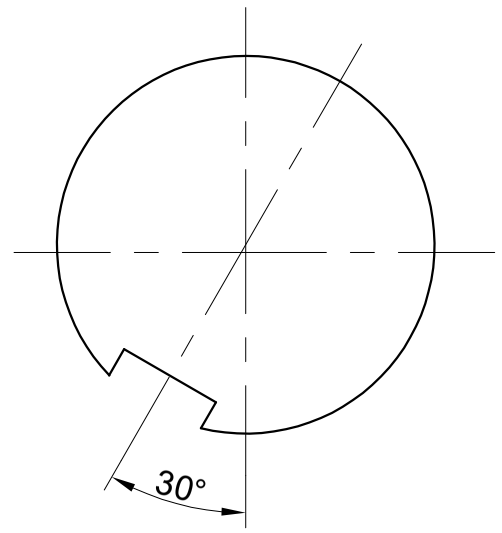

					00EBD30/40AA001		
Изм.	Бр.	No на док.	Подпис	Дата	Гърбица за вал Ф100 Валково сито II степен А и Б	Стадий	Маса	Мащаб
Разр.				II.19		Р		1:2
Пров.						Лист 1	Вс. листа 1	
Норм.					XAR 500	КонтурГлобал МарицаИзток3		
Утвър.								
Файл		00EBD30 40AA001						

формат А3